SILIA

Zestaw prysznicowy podtynkowy z głowicą prysznicową

Kod produktu: NQS_F9YK
EAN: 5907650819202
Wykończenie: stal szczotkowana
Gwarancja [lata]: 7

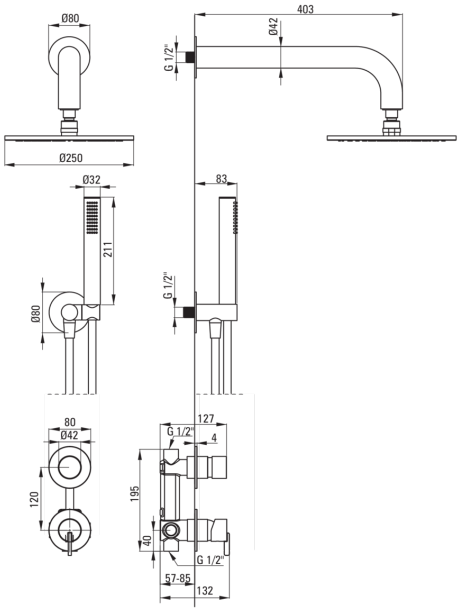

Cena Netto: **2844.72 zł**
Cena Brutto: **3499 zł**

Wąż

Anti-twist	1
Długość [mm]	1500
Materiał oplotu	PVC

Bateria

Rodzaj baterii	jednouchwytowa, mieszaczowa
Sposób montażu	podtynkowy
Grupa akustyczna [dB]	I (x ≤ 20)
Klasa przepływu [l/min]	S - 15.1-19.8 l/min

Wylewka

Rodzaj wylewki	stała
Zasięg wylewki natryskowej/ wannowej [mm]	382

Słuchawka

Anti-calc	Tak
Dodatkowe cechy	cool-out
Ilość funkcji	1
Rodzaje strumienia	deszczowy

Głowica natryskowa

Kształt	okrągły
Anti-calc	Tak
Materiał	mosiądz
Grubość [mm]	8.2
Średnica [mm]	250
Ilość funkcji	1

Przyłącze kątowe

Kształt	okrągły
Materiał	mosiądz
Wykończenie	stal
Gwint przyłącza	Tak
Montaż podtynkowy	Tak
Rodzaj przyłącza	do węża z uchwytem na słuchawkę

Wyróżniki:

- Powłoka nanoszona metodą PVD
- W ofercie dedykowany środek bezpieczny dla czyszczonych powierzchni
- Regulowany kąt nachylenia słuchawki
- Słuchawka Cool-out, która się nie nagrzewa
- Trwałe końcówki węża wykonane z mosiądzu
- System Anti-calc ułatwiający usuwanie osadu kamiennego
- W zestawie kryza redukująca przepływ wody
- System Anti-twist zapobiegający skręcaniu się węża
- Bateria zawiera element podtynkowy
- Szlachetna forma i ponadczasowa prostota
- Słuchawka z funkcją Anti-calc
- Kolekcja Deante Design Studio
- Montaż podtynkowy zapewnia estetykę łazienki
- Korpus baterii wykonany z najwyższej jakości mosiądzu
- Mechaniczny przełącznik funkcji typu Click

- Innowacyjna i łatwa w utrzymaniu powłol
- Tylko najlepsze materiały, których jakość p w laboratorium